LEGA NAVALE ITALIANA-SEZIONE DI GRADO

"VELEGGIATA LNI GRADO"

Grado, 24 luglio 2011

ISTRUZIONI

PERCORSO: Triangolo di circa 3 miglia di perimetro antistante la spiaggia di Grado, da percorrersi due volte, costituito da tre boe arancione da lasciarsi a sinistra.

RIDUZIONE DI PERCORSO: Il percorso potrà essere ridotto a qualsiasi boa. Per motivi di sicurezza, in caso di riduzione, la barca del comitato organizzatore si porterà in prossimità della boa prescelta per l'arrivo.

LINEA DI PARTENZA: Sarà determinata dall'allineamento tra l'asta con bandiera arancione posta sulla barca del comitato organizzatore e la boa arancione. Lo yacht che attraversi la linea oltre 15' dopo il segnale di partenza sarà considerato non partito.

SEGNALI DI PARTENZA:

min. – 5	segnale di avviso	issa lettera "P" del CIS	+ sirena
min. – 4	segnale preparatorio	issa lettera "I" o bandiera nera	+ sirena
min. – 1	ultimo minuto	ammaina lettera "I" o bandiera nera	+ sirena
min. 0	partenza	ammaina lettera "P" del CIS	+ sirena

Eventuali differimenti saranno comunicati sul canale 72 VHF

LINEA DI ARRIVO: Tra l'asta con bandiera blu posta sulla barca dell'organizzazione e la boa arancione.

TEMPO MASSIMO: E' fissato per tutte le classi alle ore 17.30. A tale ora la manifestazione sarà interrotta.

REGOLA SPECIALE: Le imbarcazioni iscritte che non prendessero il via, o quelle che si ritirassero, sono tenute a darne comunicazione al comitato organizzatore, o comunque alla segreteria della L.N.I. di Grado.

PREMIAZIONI: Vedi bando.

RESPONSABILITA': La Lega Navale Italiana declina ogni responsabilità per i danni che si dovessero verificare a persone e a cose sia a terra che in mare in relazione alla partecipazione alla manifestazione in oggetto. A tale scopo i proprietari delle imbarcazioni

sono tenuti a firmare la dichiarazione di assunzione di responsabilità contestualmente alla domanda di iscrizione.

N.B.: Durante la regata è consigliabile **l'ascolto** sul canale 72 VHF.
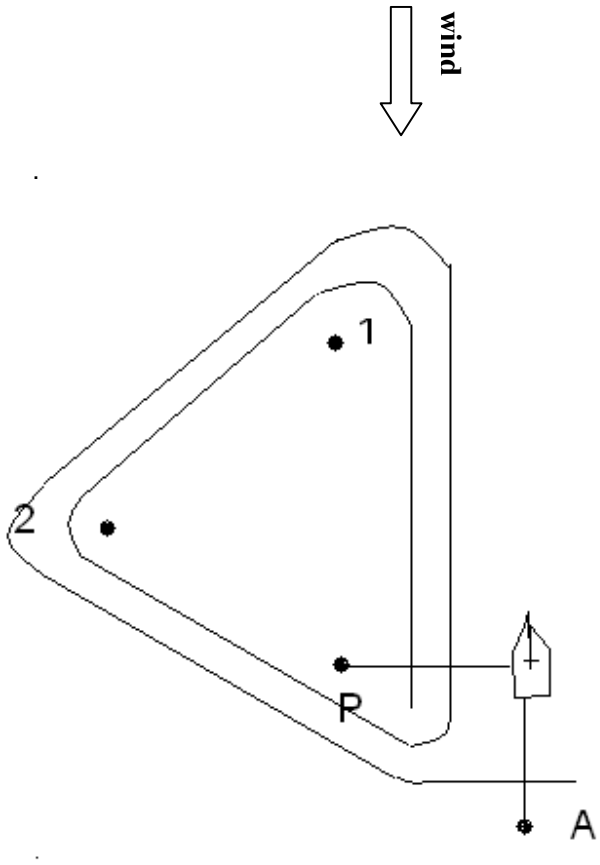
Percorso